RÚROVÝ PRIEPUST V KM 10,001 ZO ŽELEZOBETÓNOVÝCH RÚR DN 600; ŠIKMÁ DĹŽKA 7411 MM; KOLMÁ DĹŽKA 7398 MM

M 1 : 50

PÔDORYS M 1:50

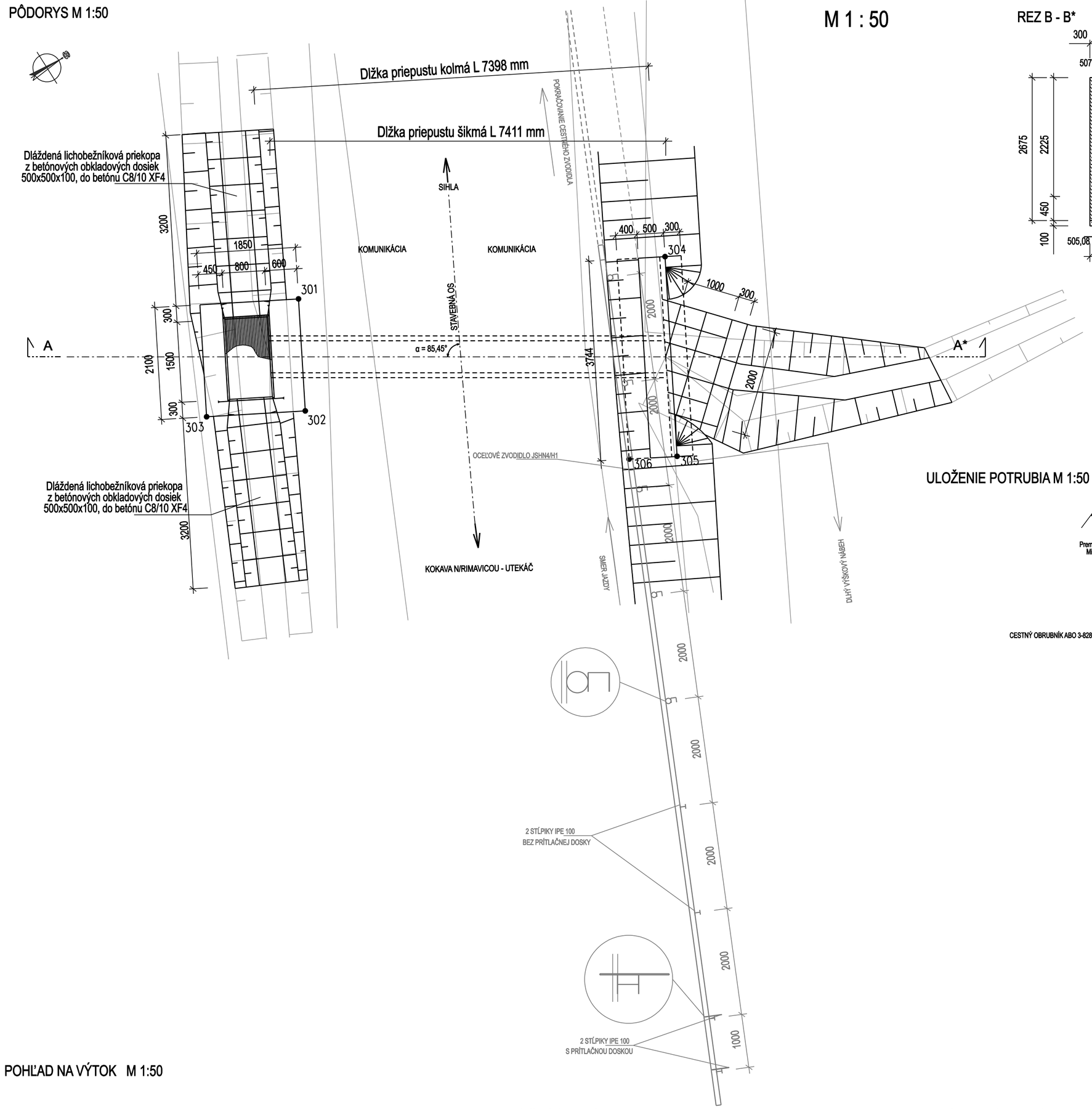

REZ B - B*

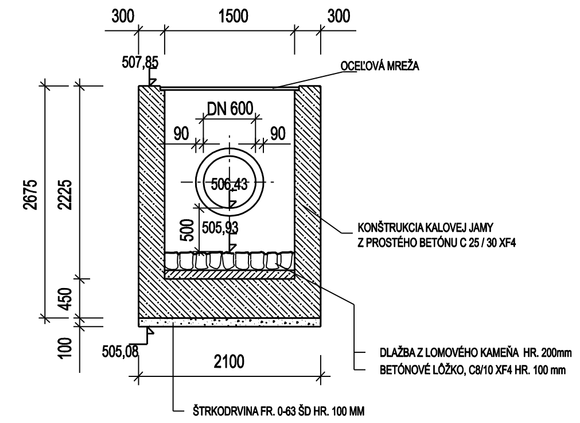

REZ A - A*

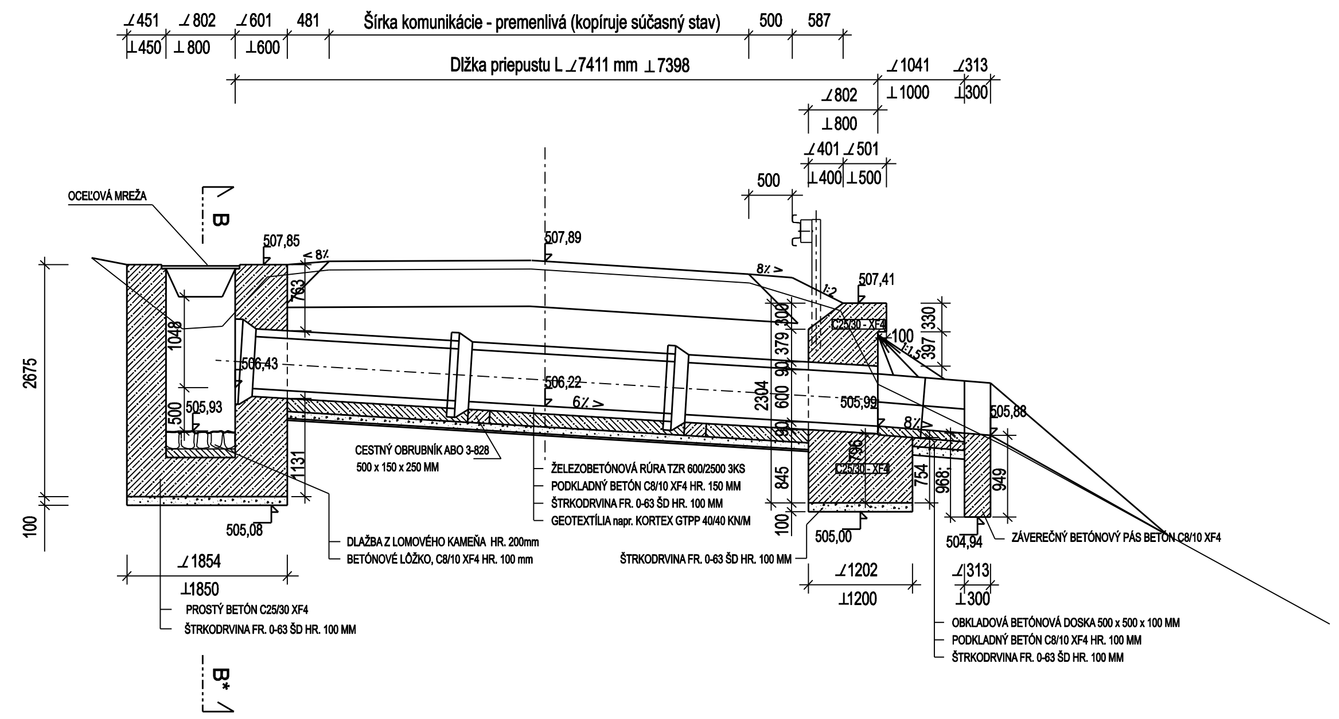

ULOŽENIE POTRUBIA M 1:50

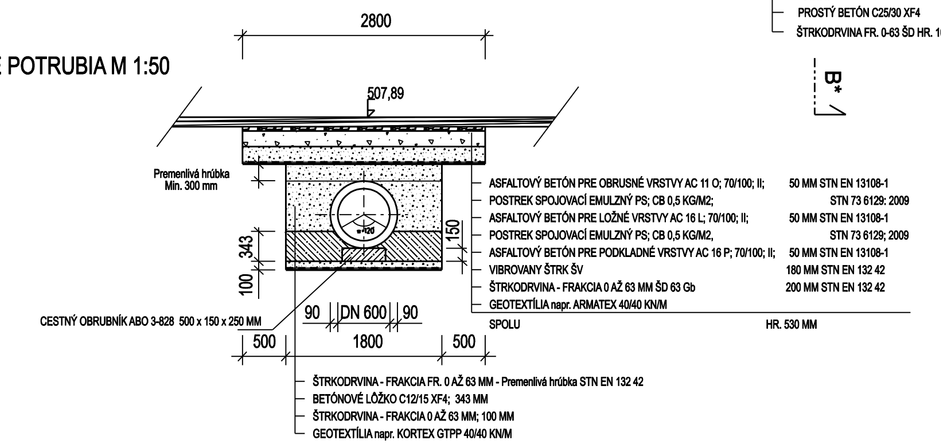

VYTYČOVACIE PRVKY PRE VYTÝČENIE PRIEPUSTU

SÚRADNICE OZNAČENIE	Y	X
301	373636,31	1244360,81
302	373634,47	1244361,82
303	373635,36	1244363,44
304	373633,32	1244354,58
305	373630,04	1244356,38
306	373630,48	1244357,17

POZNÁMKY

- predmetom tohoto výkresu je zvodidlo JSNH4/H1 pre úroveň zadržania H1

pre detaily nezdokumentované v tomto výkrese platí :
TP 1/2005 Zvodidlá na pozemných komunikáciách (SSC)
TPV 167/SK (Technické podmienky výrobcu)
- Oceľové zvodidlá NH4 - Priestorové usporiadanie 1/2006
- Oceľové svodidlo NH4 - Konštrukční díly č. 6/2007
- Oceľové svodidlo NH4 - Montážny návod č. 1/2007

RÁM / MREŽA

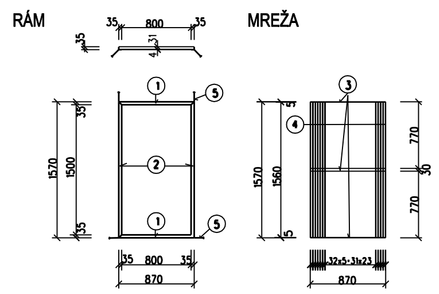

VÝPIS OCELE

OZN.	POPIS	PRIEREZ	POČET (KS)	DĹŽKA (M) JEDN.	DĹŽKA (M) SPOLU	HMOTNOSŤ (KG) JEDN.	HMOTNOSŤ (KG) SPOLU
	RÁM - oceľ S 235						
1	RÁM	L35/35/4	2	0,870	1,740	2,090	3,637
2	RÁM	L35/35/4	2	1,570	3,140	2,090	6,563
	SPOLU				4,880 M		10,200 KG
	MREŽA - oceľ S 235						
3	PÁSOVINA	⌀ 30/5	3	0,845	2,535	1,180	2,991
4	PÁSOVINA	⌀ 30/5	32	0,835	26,720	1,180	31,530
5	PÁSOVINA	⌀ 30/5	4	0,150	0,600	1,180	0,708
	SPOLU				29,855 M		35,229 KG
				CELKOM:	34,735 M		45,429 KG

POHĽAD NA VÝTOK M 1:50

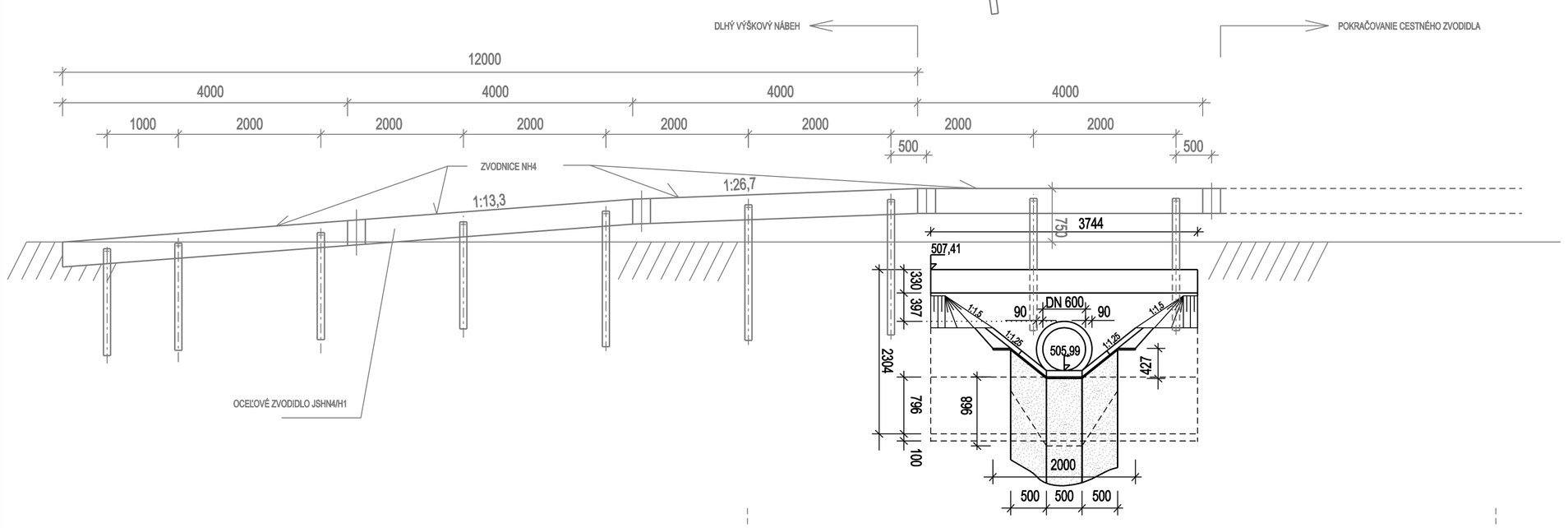

Súradnicový systém : S-JTSK
Výškový systém : Balt po vyrovnaní; K. Ú. Kokava Nad Rimavicou

SO - 08 - ČASŤ D3

HLAVNÝ PROJEKTANT	PROJEKT TÍM, s. r. o., NA TROSKÁCH 3, 974 01 BANSKÁ BYSTRICA
ZODPOVEDNÝ PROJEKTANT	Ing. Slavomír ORŠULA
VYPRACOVAL	Ing. Slavomír ORŠULA
STAVEBNÍK	BANSKOBYSTRICKÝ SAMOSPRÁVNY KRAJ, NÁM. SNP 23, 974 01 BAN. BYSTRICA
OBJEKTY	SO-08: CESTA III/526 12 KOKAVA N/ RIMAVICOU - UTEKÁČ, STAVEBNÉ ÚPRAVY CESTY V KM 8,850 - 14,180
STAVBA	REKONŠTRUKCIA CESTY A MOSTA II/529 ČIERNY BALOG, III/5292 SIHLA A III/526 12 KOKAVA N/RIMAVICOU - UTEKÁČ - SIHLA NA POSILNENIE VYBAVENOSTI ÚZEMIA
PRÍLOHA	RÚROVÝ PRIEPUST V KM 10,001

Projekt tím s.r.o.
Na Troskách 3
974 01 Banská Bystrica
☎ 048/4152922, 0905/513776

POČET A4	8 A4
DÁTUM	12/2010
STUPEŇ	DRS
ČÍS. ZÁKAZKY	1010/2010
MERKA	1:50
ČÍSLO PRÍLOHY	12

C:\Priepusty_SO_08_posledné.dgn 12. 3. 2011 12:06:59